Accessorio KX

Accessorio di montaggio
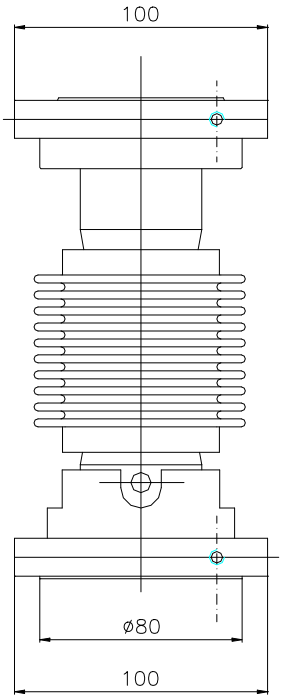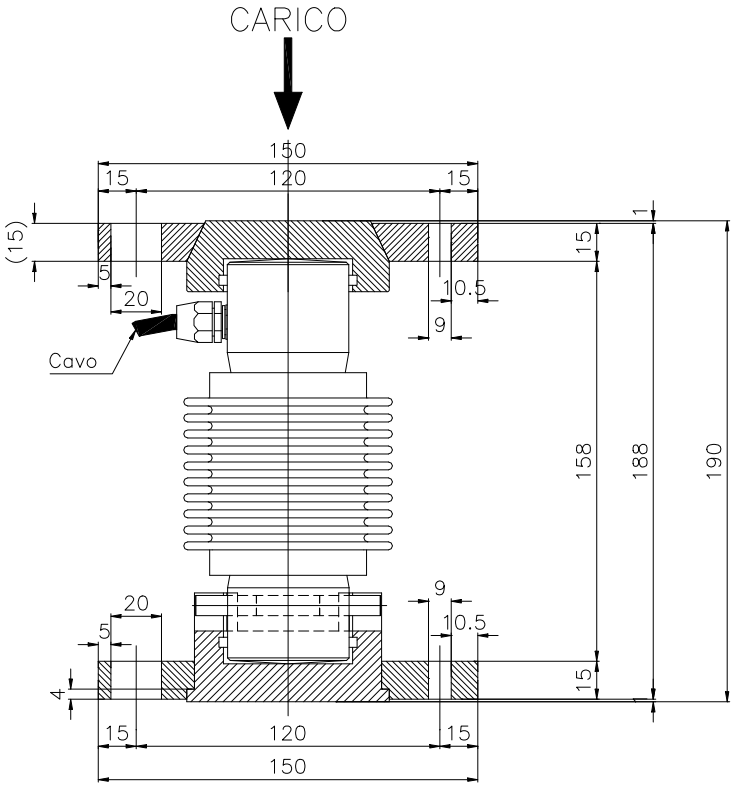
Per celle a compressione serie KX